PETRA®
ELECTRIC

SINCE 1968

AFFETTATRICE ELETTRICA

MANUALE DI ISTRUZIONI

Conservare il manuale di istruzioni per riferimento futuro.

Istruzioni di sicurezza

Durante l'uso di apparecchiature elettriche, è necessario attenersi alle precauzioni di sicurezza di base.
Prima di collegare l'apparecchio all'alimentazione elettrica, verificare che la tensione indicata sull'apposita targhetta corrisponda a quella della rete locale.
Questo apparecchio non deve essere usato dai bambini. Tenere l'apparecchio e il relativo cavo fuori dalla portata dei bambini.
L'apparecchio può essere utilizzato da persone con ridotte capacità fisiche, sensoriali o mentali oppure con un grado di conoscenza ed esperienza insufficiente, in presenza di supervisione o una volta ricevute le istruzioni sul suo impiego, compresi i rischi associati.
Non lasciare che i bambini giochino con il prodotto.
Questo apparecchio non è un giocattolo.
Se il cavo di alimentazione, la spina o una qualsiasi parte dell'apparecchio non funziona correttamente o in caso di cadute o danni, interrompere immediatamente l'uso del prodotto onde evitare possibili lesioni.
Questo apparecchio non contiene parti riparabili dall'utente, rivolgersi esclusivamente a un elettricista qualificato per la riparazione.
Le riparazioni improprie possono provocare danni agli utenti. Tenere l'apparecchio e il cavo di alimentazione fuori dalla portata dei bambini.
Tenere l'apparecchio fuori dalla portata dei bambini quando è acceso o collegato alla presa di corrente.
Tenere l'apparecchio e il cavo di alimentazione lontani da fonti di calore o bordi affilati che potrebbero causare danni.
Tenere l'apparecchio lontano da altre apparecchiature che producono calore.
Non avvicinare mani, dita, capelli e parti di indumenti agli utensili rotanti dell'apparecchio.
Non immergere i componenti elettrici dell'apparecchio in acqua o in altri liquidi.

Non utilizzare l'apparecchio con le mani bagnate.
Non lasciare l'apparecchio incustodito mentre è collegato all'alimentazione elettrica.
Non scollegare l'apparecchio dall'alimentazione elettrica tirando il cavo; è consigliabile spegnerlo e rimuovere la spina con cautela.
Non tirare o trasportare l'apparecchio tramite il cavo di alimentazione.
Evitare che il cavo di alimentazione rimanga sospeso su piani di lavoro, tocchi superfici calde o si intrecci.
Non utilizzare l'apparecchio in seguito a urti violenti o in presenza di segni visibili di danneggiamento o perdite.
Non utilizzare l'apparecchio per scopi diversi dall'uso previsto.
Non utilizzare accessori diversi da quelli forniti in dotazione.
Non utilizzare accessori danneggiati.
Non utilizzare questo apparecchio all'aperto.
Non conservare l'apparecchio alla luce diretta del sole o in condizioni di umidità elevata.
Non spostare l'apparecchio mentre è in funzione.
Non toccare parti in movimento dell'apparecchio durante il suo funzionamento, onde evitare possibili lesioni.
Non avvicinare le dita alla lama quando è in funzione.
Non utilizzare lame taglienti o rotanti rotte o allentate.
Spegnere l'apparecchio e scollegarlo dall'alimentazione elettrica prima di sostituire o montare gli accessori.
Scollegare sempre l'apparecchio dall'alimentazione elettrica se viene lasciato incustodito e prima di montarlo, smontarlo o pulirlo.
Le lame sono affilate, prestare attenzione durante la manipolazione o la rimozione delle lame per la pulizia o la manutenzione da parte dell'utente.
Per evitare lesioni personali, utilizzare l'apparecchio solo quando è completamente assemblato e usare sempre il piano di taglio e l'impugnatura della guida quando si posizionano gli alimenti sull'affettatrice.
Non poggiare mai la mano o le dita sopra o dietro il piano di taglio.
Utilizzare sempre l'impugnatura della guida.

Non utilizzare mai la mano o le dita per spingere gli alimenti sull'apparecchio onde evitare il rischio di lesioni; utilizzare sempre una pressa per alimenti.
Utilizzare sempre l'apparecchio su una superficie stabile e resistente al calore, a un'altezza che risulti comoda per l'utente.
Si sconsiglia l'uso di prolunghe.
L'apparecchio non deve essere azionato tramite un timer esterno o un telecomando separato, diverso da quello fornito in dotazione.
Questo apparecchio è destinato esclusivamente all'uso domestico, non a scopi commerciali.
L'uso scorretto dell'apparecchio può causare lesioni all'utente.
AVVERTENZA: maneggiare la lama con cura, poiché è estremamente affilata. Prestare attenzione durante il fissaggio, la rimozione e la pulizia dell'accessorio per lama o quando lo si ripone.
La lama continua a ruotare brevemente dopo lo spegnimento dell'apparecchio.

Cura e manutenzione

Prima di eseguire qualsiasi operazione di pulizia o manutenzione, spegnere l'affettatrice, scollegarla dall'alimentazione elettrica e lasciarla raffreddare completamente. Ruotare la manopola di regolazione dello spessore di taglio in posizione "0" prima di pulire l'apparecchio.
FASE 1: pulire l'unità principale e il piano di taglio dell'affettatrice con un panno morbido e umido e lasciare asciugare completamente entrambi.
FASE 2: rimuovere la lama dall'affettatrice e pulirla con una spazzola e una miscela di acqua e sapone delicato. Sciacquare e asciugare accuratamente la lama.
FASE 3: rimuovere il piano di taglio e la guida di sicurezza in plastica dall'affettatrice e pulirli con una spugna o un panno morbidi e una miscela di acqua e sapone delicato. Sciacquare e asciugare accuratamente.
Non toccare mai la lama; con estrema cautela, pulirla con una spazzola e asciugarla con cura.

Non immergere l'unità principale dell'affettatrice in acqua o in altri liquidi.
Non utilizzare spugne o detergenti aggressivi o abrasivi per pulire l'affettatrice, onde evitare possibili danni.
Non lavare l'affettatrice in lavastoviglie.
NOTA: l'affettatrice deve essere pulita dopo ogni utilizzo.
AVVERTENZA: maneggiare la lama con cura, poiché è estremamente affilata. Prestare attenzione quando si aggancia, si rimuove, si pulisce o si ripone la lama.

Descrizione dei componenti

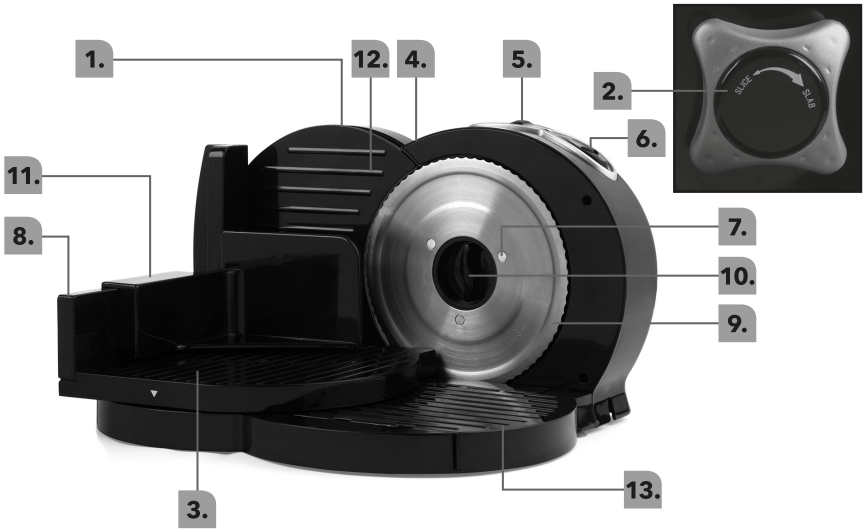

1. Unità principale dell'affettatrice elettrica
2. Manopola di regolazione dello spessore di taglio
3. Piano di taglio
4. Indicatore dello spessore di taglio
5. Pulsante di selezione della velocità
6. Pulsante di blocco di sicurezza
7. Punti di ancoraggio
8. Impugnatura della guida
9. Lama
10. Blocco di fissaggio della lama
11. Protezione di sicurezza in plastica
12. Guida dello spessore di taglio
13. Base

Istruzioni per l'uso

Prima del primo utilizzo

Pulire l'unità principale dell'affettatrice con un panno morbido e umido e lasciarla asciugare completamente.
Pulire la lama, il piano di taglio e la protezione di sicurezza in plastica con una spugna o un panno morbidi e una miscela di acqua e sapone delicato. Sciacquare e asciugare accuratamente.
Non toccare mai il bordo della lama; con estrema cautela, pulirla con una spazzola e asciugarle con cura.
Non immergere l'unità principale dell'affettatrice in acqua o in altri liquidi.

NOTA: la prima volta che si utilizza l'affettatrice, si potrebbe percepire un lieve odore. Questo fenomeno è normale e scompare in breve tempo. Assicurarsi che l'affettatrice sia in un luogo sufficientemente ventilato e utilizzarla solo per il tempo consigliato.

Montaggio della lama

Prima di montare la lama, assicurarsi che l'affettatrice sia spenta e scollegata dall'alimentazione elettrica e che la manopola di regolazione dello spessore di taglio sia in posizione "0".
FASE 1: per fissare la lama, posizionare il blocco di fissaggio orizzontalmente e, tenendo la lama, posizionarlo sui punti di ancoraggio. Una volta in posizione, ruotare il blocco di fissaggio della lama in senso antiorario fino a posizionarlo verticalmente.
FASE 2: per rimuovere la lama, ruotare il blocco di fissaggio in senso orario. Tenendo il blocco di fissaggio, allontanare delicatamente la lama dall'unità principale dell'affettatrice.

NOTA: la lama dell'affettatrice non può essere utilizzata per affettare cibi surgelati, cibi con ossa o con semi grandi, alimenti nella confezione o avvolti nello spago da cucina.
AVVERTENZA: maneggiare la lama con cura, poiché è affilata. Prestare attenzione quando si aggancia, si rimuove, si pulisce o si ripone la lama. Non utilizzare lame taglienti o rotanti rotte o allentate.

Regolazione dello spessore di taglio

Lo spessore di taglio può essere modificato ruotando l'apposita manopola situata sul retro dell'unità principale dell'affettatrice. Lo spessore di taglio è regolabile tra 1 e 15 mm. "0 mm" va utilizzato durante le operazioni di cura e manutenzione.
Accertarsi che l'affettatrice sia spenta e scollegata dall'alimentazione elettrica.
FASE 1: ruotare la manopola di regolazione dello spessore di taglio in senso antiorario per aumentare lo spessore.

FASE 2: ruotare la manopola di regolazione dello spessore di taglio in senso orario per ridurre lo spessore.

Montaggio del piano di taglio

Accertarsi che l'affettatrice sia spenta e scollegata dall'alimentazione elettrica e che si trovi su una superficie piana e stabile.
FASE 1: assicurarsi che il piano di taglio sia posizionato con l'impugnatura della guida sul lato sinistro e la sezione verticale sul retro; una volta inserito, dovrebbe essere a contatto con l'unità principale.
FASE 2: posizionare il piano di taglio sulla base, dove sono presenti 4 fori di inserimento davanti alla lama.
FASE 3: inserire i punti di ancoraggio sulla parte inferiore del piano di taglio nei 4 fori e scorrere verso sinistra.
FASE 4: posizionare il piano di taglio sul lato sinistro della base prima di aggiungere il cibo da affettare.

Accensione/spegnimento dell'affettatrice elettrica

L'affettatrice è dotata di un pulsante di blocco che garantisce maggiore sicurezza.
FASE 1: posizionare il cibo da affettare sul piano di taglio. Tenere fermo il cibo con la protezione di sicurezza in plastica inserita sull'impugnatura della guida.
posizionare il pulsante di selezione della velocità sull'impostazione desiderata:
0 = OFF
1 = bassa velocità
2 = media velocità
3 = alta velocità
FASE 2: il pulsante di blocco di sicurezza è composto da 2 sezioni (A e B, vedere la figura 1). Spingere contemporaneamente il pulsante di blocco di sicurezza (A) in avanti e il pulsante di blocco di sicurezza (B) verso il basso per accendere l'affettatrice.
FASE 3: continuare a tenere premuti i pulsanti di sicurezza con una mano durante l'uso dell'apparecchio e affettare il cibo con una mano libera.
FASE 4: rilasciare entrambi i pulsanti di blocco di sicurezza per spegnere l'affettatrice, quindi posizionare il pulsante di selezione della velocità su "0".

AVVERTENZA: prima di accendere l'affettatrice, accertarsi che la lama, gli accessori e gli alimenti siano posizionati correttamente in base alle istruzioni della sezione "Uso dell'affettatrice elettrica".

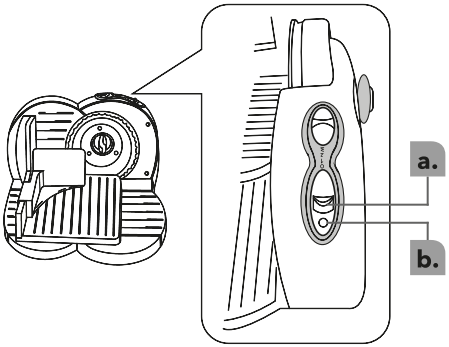

Pulsante di accensione/spegnimento
Pulsante di sicurezza (a)
Pulsante di sicurezza (b)

ATTENZIONE: la lama continua a ruotare brevemente dopo lo spegnimento dell'affettatrice.
Scollegare sempre l'affettatrice dall'alimentazione elettrica quando non viene utilizzata o viene lasciata incustodita.
Non utilizzare l'affettatrice senza cibo.
Spegnere l'affettatrice e scollegarla dall'alimentazione elettrica prima di tentare di rimuovere il cibo e prima della pulizia.
Il tempo massimo di funzionamento è di 3 minuti. Lasciare raffreddare l'affettatrice prima di riutilizzarla.
AVVERTENZA: non utilizzare mai le mani o le dita per premere gli alimenti contro la lama; utilizzare sempre la protezione di sicurezza in plastica e l'impugnatura della guida.
Non rimuovere mai la protezione di sicurezza in plastica durante l'uso dell'apparecchio o quando questo è ancora collegato all'alimentazione elettrica. Questa parte funge da scudo.

Risoluzione dei problemi

Problema	Possibile causa	Soluzione
L'affettatrice non funziona.	L'affettatrice non è collegata all'alimentazione elettrica.	Collegare l'affettatrice all'alimentazione elettrica e accenderla.
	L'affettatrice è stata utilizzata oltre il tempo di funzionamento massimo di 3 minuti.	Spegnere l'affettatrice e lasciarla raffreddare completamente prima di utilizzarla nuovamente.
	Il fusibile dell'affettatrice è bruciato.	Sostituire il fusibile.
L'affettatrice si blocca.	È presente del cibo sulle lame e sull'unità principale dell'affettatrice.	Pulire l'affettatrice seguendo le istruzioni riportate nella sezione intitolata "Cura e manutenzione".
Le fette non sono uniformi.	Viene esercitata troppa pressione quando si spinge la lama contro il cibo.	Non premere la lama con troppa forza. Spostare il piano di taglio avanti e indietro eseguendo movimenti uniformi e costanti.

Come riporre il prodotto

Controllare che l'affettatrice sia fredda, pulita e asciutta prima di riporla in un luogo fresco e privo di umidità.
Avvolgere il cavo attorno all'affettatrice senza stringerlo eccessivamente per evitare danni.
Riporre la lama con cautela per prevenire possibili lesioni.

Specifiche

Codice prodotto: PT3683
Ingresso: 220–240 V ~ 50/60 Hz
Uscita: 150 W

Note:

UP Global Sourcing UK Ltd.,
Victoria Street, Manchester OL9 0DD. UK.
Edmund-Rumpler Straβe 5, 51149 Köln. Germany.

Nell'eventualità in cui il prodotto non sia in condizioni soddisfacenti al momento della consegna, rivolgersi al nostro reparto di assistenza clienti: **petra-it@teknihall.com**

Tenere la ricevuta di consegna a portata di mano poiché potrebbero essere richieste informazioni riportate al suo interno.

Se si desidera effettuare un reso, inviare il prodotto al rivenditore da cui è stato acquistato insieme alla ricevuta (il reso è soggetto ai termini e alle condizioni del rivenditore).

Garanzia

Tutti i prodotti nuovi acquistati hanno una garanzia del produttore; il periodo di garanzia può variare in base al prodotto. Laddove venga fornita una prova di acquisto valida, Petra attiverà una garanzia standard di 12 mesi con il rivenditore, a partire dalla data di acquisto. La garanzia è valida soltanto se i prodotti vengono utilizzati in conformità alle istruzioni per l'uso domestico previsto. La garanzia sarà annullata in caso di uso improprio o di smontaggio dei prodotti.

Ai sensi della garanzia, ci impegniamo a riparare o sostituire gratuitamente qualsiasi parte risulti difettosa. Qualora non fossimo in grado di fornire la parte di ricambio esatta, verrà offerto un prodotto simile oppure sarà rimborsato il costo della parte. Eventuali danni derivanti dall'usura quotidiana non sono coperti dalla presente garanzia, come anche i materiali di consumo quali spine, fusibili, ecc.

I termini e le condizioni di cui sopra possono essere periodicamente aggiornati, pertanto se ne raccomanda la consultazione ogni volta che si visita nuovamente il sito Web.

Il contenuto della presente garanzia o delle istruzioni relative a questo prodotto non esclude, non limita, né compromette in altro modo i diritti legali dell'acquirente.

Smaltimento delle batterie e delle apparecchiature elettriche ed elettroniche

Questo simbolo sul prodotto, sulle batterie o sulla confezione indica che il prodotto e le batterie in esso contenute non devono essere smaltite insieme ai rifiuti domestici. È responsabilità dell'utente consegnarlo a un punto di raccolta preposto al riciclaggio delle batterie e delle apparecchiature elettriche ed elettroniche. La raccolta differenziata e il riciclaggio contribuiranno a preservare le risorse naturali e a prevenire conseguenze negative per la salute umana e l'ambiente a causa della possibile presenza, nel prodotto, di sostanze pericolose che potrebbero essere rilasciate da uno smaltimento inappropriato. Alcuni rivenditori forniscono un servizio di raccolta e smaltimento delle apparecchiature esauste. **È responsabilità dell'utente cancellare i dati memorizzati in apparecchiature elettriche ed elettroniche prima dello smaltimento.** Per ulteriori informazioni sui punti di smaltimento di batterie, i rifiuti elettrici ed elettronici, contattare l'ufficio locale della città/comune, il servizio di smaltimento dei rifiuti domestici o il rivenditore.

Realizzato da:
UP Global Sourcing UK Ltd.,
Victoria Street, Manchester OL9 0DD. **UK.**
Edmund-Rumpler Straβe 5, 51149 Köln. **Germany.**

PRODOTTO IN CINA.

www.petra-electric.com

Marchio Petra©. Tutti i diritti riservati.

CD120619/MD201022/V4

IT

MANUALE DI ISTRUZIONI
PAP 22
COLLEZIONE DI CARTE