Mode d'emploi

Gril à sandwichs

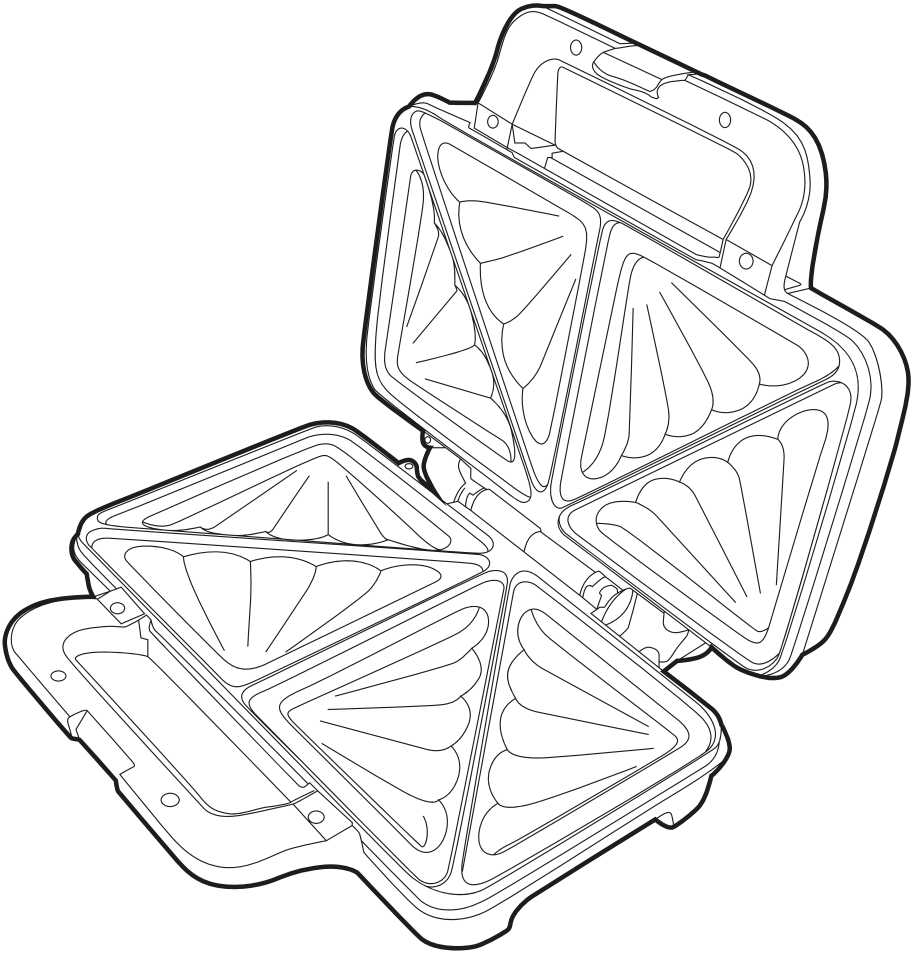

Description des pièces

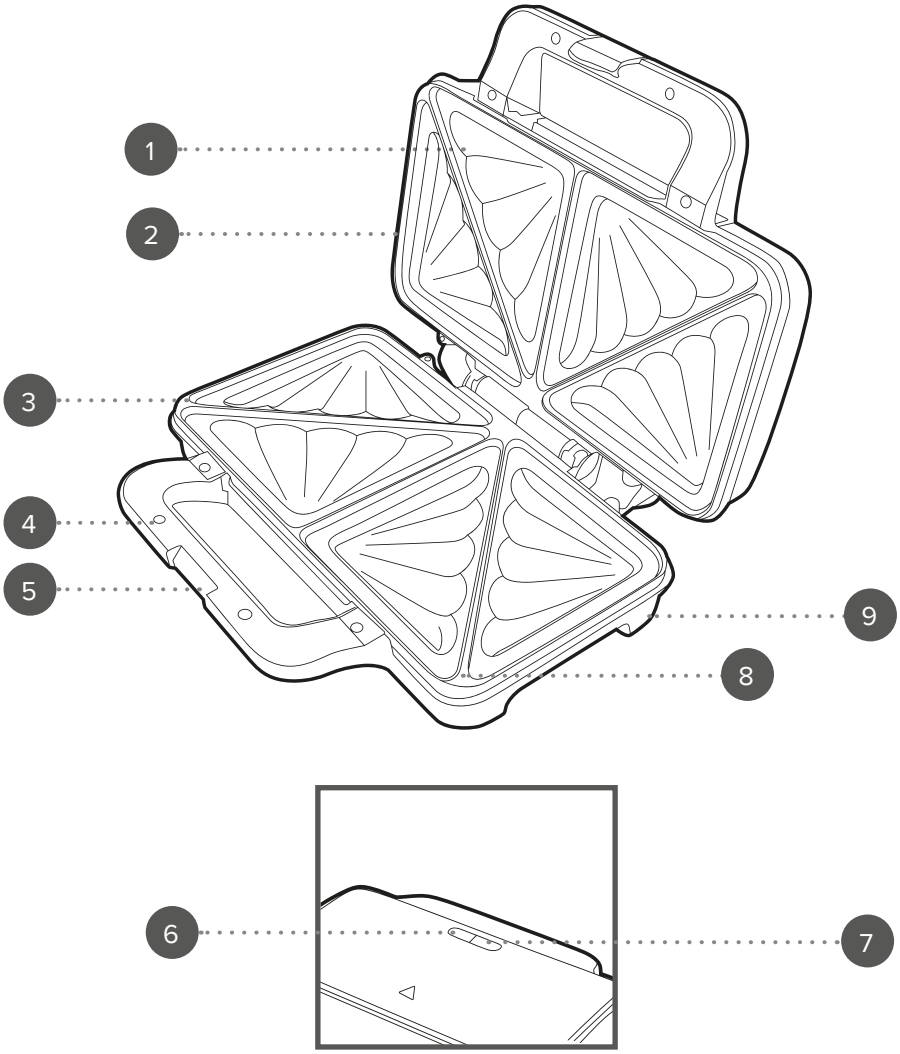

1. Unité principale du gril à sandwichs
2. Coque supérieure
3. Coque inférieure
4. Poignée isolante
5. Poignée verrouillable
6. Voyant d'alimentation rouge
7. Voyant « Prêt » vert
8. Plaques de cuisson antiadhésives
9. Pieds antidérapants

Veuillez conserver ces instructions pour référence ultérieure.

CONSIGNES DE SÉCURITÉ

- Lors de l'utilisation d'appareils électriques, des précautions de sécurité de base doivent toujours être prises.
- Vérifiez que la tension indiquée sur la plaque signalétique correspond à celle du réseau local avant de brancher l'appareil sur le secteur.
- Les enfants de plus de huit ans et les personnes dont les capacités physiques, sensorielles ou mentales sont réduites, ou dont l'expérience et les connaissances sont insuffisantes peuvent utiliser cet appareil, uniquement s'ils sont sous surveillance ou s'ils ont reçu des instructions quant à l'utilisation sûre et s'ils comprennent les dangers potentiels.
- Veillez à ce que les enfants ne jouent pas avec l'appareil.
- Sauf s'ils sont âgés de plus de 8 ans et sous surveillance, les enfants ne doivent pas effectuer de nettoyage ou de maintenance.
- Cet appareil n'est pas un jouet.
- Si le cordon d'alimentation, la prise ou toute autre partie de l'appareil ne fonctionne pas correctement, ou si l'appareil est tombé ou endommagé, cessez immédiatement d'utiliser le produit pour éviter tout risque de blessure.
- Cet appareil ne contient aucune pièce réparable par l'utilisateur ; seul un électricien qualifié est autorisé à effectuer des réparations. Des réparations hasardeuses peuvent mettre l'utilisateur en danger.
- Tenez l'appareil et son cordon d'alimentation hors de portée des enfants.
- Tenez l'appareil hors de portée des enfants lorsqu'il est allumé ou qu'il refroidit.
- Tenez l'appareil et son cordon d'alimentation à l'écart de toute source de chaleur ou de tout bord tranchant susceptible d'endommager l'appareil.
- Tenez le cordon d'alimentation à l'écart de toute pièce de l'appareil qui pourrait devenir chaude pendant son utilisation.
- Tenez l'appareil à l'écart d'autres appareils émettant de la chaleur.
- Veillez à ce que le cordon d'alimentation ne pende pas au-dessus du plan de travail, ne touche pas de surfaces chaudes et ne se torde pas.
- N'immergez pas les composants électriques de l'appareil dans l'eau ou dans tout autre liquide.
- N'utilisez pas l'appareil avec les mains mouillées.
- Ne laissez pas l'appareil sans surveillance lorsqu'il est branché sur le secteur.
- Ne débranchez pas l'appareil de l'alimentation secteur en tirant sur le cordon d'alimentation ; éteignez-le et débranchez-le à la main.
- Ne tirez pas et ne transportez pas l'appareil par son cordon d'alimentation.
- N'utilisez pas l'appareil à d'autres fins que celles pour lesquelles il a été conçu.
- N'utilisez pas d'accessoires autres que ceux fournis.
- N'utilisez pas cet appareil à l'extérieur.
- Ne laissez pas l'appareil à la lumière directe du soleil ou dans des conditions d'humidité élevée.
- Ne déplacez pas l'appareil lorsqu'il est en cours d'utilisation.
- Ne touchez aucune partie de l'appareil qui pourrait devenir chaude pendant

son utilisation, car vous pourriez vous blesser.

- N'utilisez jamais l'appareil à proximité ou en dessous de matériaux inflammables, tels que des rideaux, des placards muraux ou des étagères.
- N'utilisez pas d'objets pointus ou abrasifs avec cet appareil ; utilisez uniquement des spatules en plastique thermorésistant ou en bois pour éviter d'endommager la surface antiadhésive.
- Débranchez toujours l'appareil après utilisation et avant tout nettoyage ou entretien.
- Assurez-vous toujours que l'appareil a complètement refroidi après l'utilisation avant d'effectuer tout nettoyage ou entretien, ou de le ranger.
- Débranchez toujours l'appareil après utilisation et attendez qu'il ait complètement refroidi avant de le nettoyer, de procéder à son entretien ou de le ranger.
- Utilisez toujours l'appareil sur une surface stable et résistante à la chaleur, à une hauteur confortable.
- L'utilisation d'une rallonge avec l'appareil est déconseillée.
- Cet appareil ne doit pas être utilisé à l'aide d'un minuteur externe ou d'un système de commande à distance distinct de celui fourni avec l'appareil.
- Cet appareil est destiné à un usage domestique uniquement. Il ne doit pas être utilisé à des fins commerciales.
- La surface extérieure de l'appareil peut chauffer pendant le fonctionnement.

ATTENTION : Surface chaude : ne touchez pas la partie chaude ou les composants chauffants de l'appareil. Veillez à ne pas renverser d'eau sur l'élément chauffant.

AVERTISSEMENT : Tenez l'appareil à l'écart des matériaux inflammables.

Entretien et maintenance

ÉTAPE 1 : avant de procéder à toute opération de nettoyage ou d'entretien, débranchez le gril à sandwichs de l'alimentation secteur et laissez-le refroidir complètement.
ÉTAPE 2 : essuyez la coque du gril à sandwichs avec un chiffon doux et humide et séchez-la soigneusement.
ÉTAPE 3 : retirez les résidus de cuisson en appliquant une petite quantité d'eau chaude mélangée à un détergent doux sur les plaques de cuisson antiadhésives, puis essuyez avec du papier absorbant ou une éponge non abrasive.
N'immergez pas le gril à sandwichs dans l'eau ni dans tout autre liquide.
N'utilisez jamais de détergents agressifs ou abrasifs ni de tampons à récurer pour nettoyer le gril à sandwichs, car cela pourrait endommager la surface.

REMARQUE : nettoyez le gril à sandwichs après chaque utilisation.

Mode d'emploi
Avant la première utilisation

ÉTAPE 1 : éteignez le gril à sandwichs et débranchez-le de l'alimentation secteur.
ÉTAPE 2 : essuyez la coque du gril à sandwichs avec un chiffon doux et humide et séchez-la soigneusement.
N'immergez pas le gril à sandwichs dans l'eau ni dans tout autre liquide. N'utilisez jamais de détergents ni de tampons à récurer agressifs ou abrasifs pour nettoyer le gril à sandwichs, car cela pourrait l'endommager.

REMARQUE : lors de la première utilisation du gril à sandwichs, une légère fumée ou une odeur peuvent se dégager. Ce phénomène est normal et ne dure pas. Laissez suffisamment de ventilation autour de l'appareil.

Utilisation du gril à sandwichs

ÉTAPE 1 : préparez le sandwich à griller en prenant soin de ne pas trop remplir le pain, pour éviter que les ingrédients débordent.
ÉTAPE 2 : branchez-le sur le secteur et allumez-le. Le voyant d'alimentation rouge s'allume pour indiquer que le gril à sandwichs est allumé et qu'il chauffe.
ÉTAPE 3 : préchauffez le gril à sandwichs pendant environ 3 minutes. Le voyant « Prêt » vert s'allume une fois la température requise atteinte.
ÉTAPE 4 : versez une fine couche d'huile de cuisson sur les plaques de cuisson antiadhésives, en étalant doucement avec une feuille de papier absorbant. Cela permet de prolonger la durée de vie du revêtement antiadhésif et d'empêcher le sandwich de coller.
ÉTAPE 5 : placez le sandwich préparé sur la plaque de cuisson antiadhésive inférieure, puis fermez le couvercle.
ÉTAPE 6 : faites griller le sandwich pendant environ 2 à 4 minutes ; vérifiez régulièrement en ouvrant délicatement le couvercle. Si nécessaire, prolongez le temps de cuisson, jusqu'à ce que le sandwich soit doré à souhait.
ÉTAPE 7 : une fois la cuisson terminée, ouvrez le couvercle avec précaution, puis retirez le sandwich à l'aide d'une spatule en plastique ou en bois résistante à la chaleur.
ÉTAPE 8 : éteignez le gril à sandwichs et débranchez-le de l'alimentation secteur, puis laissez-le refroidir en laissant le couvercle ouvert.

REMARQUE : veillez à toujours préchauffer les plaques de cuisson antiadhésives avant de lancer la cuisson. Lors de l'utilisation, le voyant « Prêt » vert s'allume et s'éteint pour indiquer que le gril à sandwichs se maintient à la température.

ATTENTION : les plaques de cuisson à revêtement antiadhésif deviennent brûlantes pendant l'utilisation ; utilisez toujours des gants thermorésistants pour éviter toute blessure.

AVERTISSEMENT : faites preuve de prudence pendant la cuisson ; le gril à sandwichs peut émettre de la vapeur. ne grillez pas de pâtisseries avec des garnitures ou du glaçage dans le grille-pain. Ne grillez pas de tranches de pain émiettées. Ne laissez pas le pain brûler.

Stockage

Vérifiez que le gril à sandwichs est froid, propre et sec avant de le ranger dans un endroit frais et sec.
N'enroulez jamais le cordon étroitement autour du gril à sandwichs ; enroulez-le sans le serrer pour éviter de l'endommager.

Caractéristiques

Code produit : PT2017
Entrée : 220–240 V ~ 50/60 Hz
Sortie : 900 W

RECETTES

Sandwichs grillés aux champignons et aux tomates séchées au soleil
Ingrédients

4 tranches de pain
300 g de champignons émincés
115 g de cheddar râpé
100 g de pousses d'épinards
100 g de tomates séchées au soleil hachées
Sel et poivre, selon votre goût
Spray de cuisson

Préparation

Faites chauffer une poêle et ajoutez le spray de cuisson.
Ajoutez les champignons et faites cuire pendant 3 minutes environ en remuant de temps en temps.
Égouttez les champignons sur du papier absorbant et assaisonnez-les à votre goût.
Étalez uniformément les champignons, le cheddar, les tomates séchées au soleil et les pousses d'épinards sur une tranche de pain.
Ajoutez la deuxième tranche de pain complet par-dessus pour terminer le sandwich.
Placez le sandwich sur la plaque de cuisson antiadhésive.
Fermez le couvercle, puis faites cuire le sandwich pendant environ 3 à 4 minutes, jusqu'à ce qu'il soit croustillant.

Sandwichs royaux au poulet
Ingrédients

4 tranches de pain
100 g de cheddar râpé
Poulet rôti cuit et émincé
4 pousses d'épinards
Sel et poivre, selon votre goût

Préparation

Étalez uniformément le cheddar, le poulet et les pousses d'épinards sur une tranche de pain aux céréales.
Ajoutez la deuxième tranche de pain aux céréales au-dessus pour terminer le sandwich.
Placez le sandwich sur la plaque de cuisson antiadhésive.
Fermez le couvercle, puis faites cuire le sandwich pendant environ 3 à 4 minutes, jusqu'à ce qu'il soit croustillant.

Sandwich banoffee grillé
Ingrédients

4 tranches de pain
1 grande banane coupée en rondelles
60 g de toffee coupé en petits morceaux

Préparation

Étalez uniformément les rondelles de banane et les morceaux de toffee sur une tranche de pain.
Ajoutez la deuxième tranche de pain par-dessus pour terminer le sandwich.
Placez le sandwich sur la plaque de cuisson antiadhésive.
Fermez le couvercle, puis faites cuire le sandwich pendant environ 3 à 4 minutes, jusqu'à ce qu'il soit croustillant.

Sandwichs grillés façon pudding au pain et au beurre avec des myrtilles
Ingrédients

4 tranches de pain
1 œuf moyen
1 blanc d'œuf
100 ml de lait
75 ml de crème fraîche
50 g de myrtilles
50 g de beurre
2 cuillères à soupe de sirop d'érable
1 cuillère à soupe de sucre en poudre
½ cuillère à café d'extrait de vanille
¼ cuillère à café de mélange d'épices

Préparation

Battez l'œuf et le blanc d'œuf.
Ajoutez le lait, la crème fraîche, le mélange d'épices et l'extrait de vanille.
Trempez le pain dans le mélange, en vous assurant que les deux côtés sont enrobés.
Répartissez les myrtilles par-dessus et arrosez avec le sirop d'érable.
Placez le sandwich sur la plaque de cuisson antiadhésive.
Fermez le couvercle, puis faites cuire le sandwich pendant environ 3 à 4 minutes, jusqu'à ce qu'il soit croustillant.

Mise au rebut des piles/batteries usagées et des équipements électriques et électroniques

Ce symbole figurant sur le produit, sur ses piles ou sur son emballage, signifie que ce produit et toutes les piles qu'il contient ne doivent pas être jetés avec les ordures ménagères. Il est de la responsabilité de l'utilisateur de les remettre à un point de collecte approprié destiné au recyclage des piles/batteries et des équipements électriques et électroniques. Cette collecte sélective et ce recyclage contribuent à préserver les ressources naturelles et à prévenir les conséquences négatives potentielles sur la santé et l'environnement, liées à la présence possible de substances dangereuses dans les piles/batteries et les équipements électriques et électroniques, pouvant être causées par une élimination inadéquate des déchets. Certains revendeurs proposent des services de reprise qui permettent à l'utilisateur de renvoyer les équipements usagés pour une mise au rebut appropriée. **Il est de la responsabilité de l'utilisateur de supprimer toutes les données situées sur les équipements électriques et électroniques avant la mise au rebut.** Pour plus d'informations sur les centres de collectes des piles et des déchets électriques et électroniques usagés, veuillez contacter votre mairie, votre déchetterie locale ou le revendeur du produit.

Fabriqué par :
Ultimate Products UK Ltd.,
Victoria Street, Manchester OL9 0DD. **UK**.
Ultimate Products Europe Ltd.,
19 Baggot Street Lower, Dublin D02 X658. **ROI.**

FABRIQUÉ EN CHINE.

CD291123/MD000000/V1